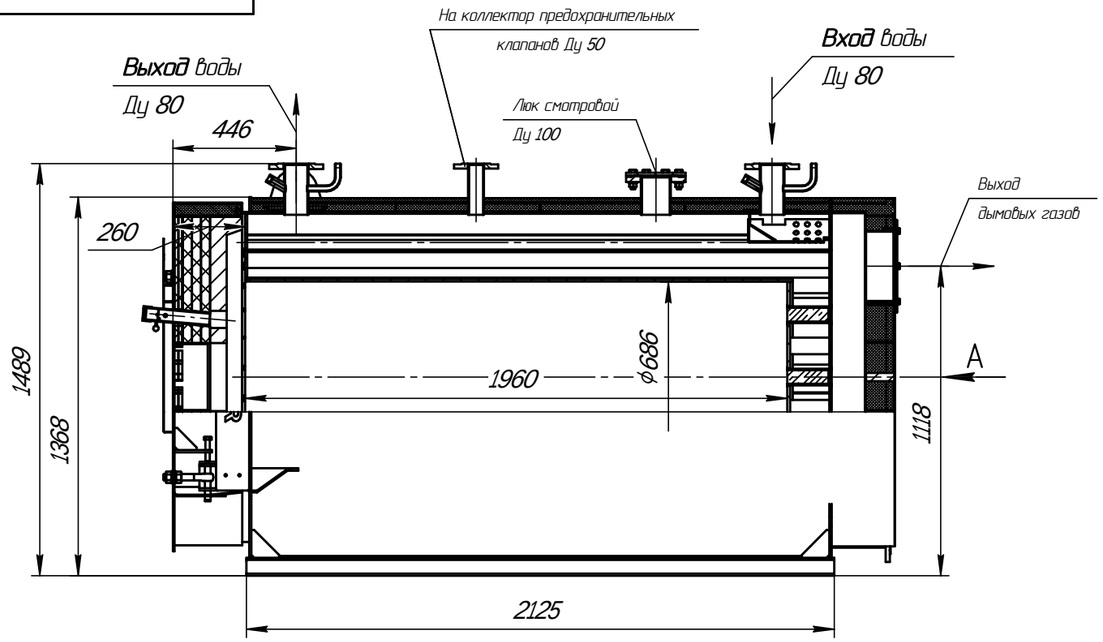

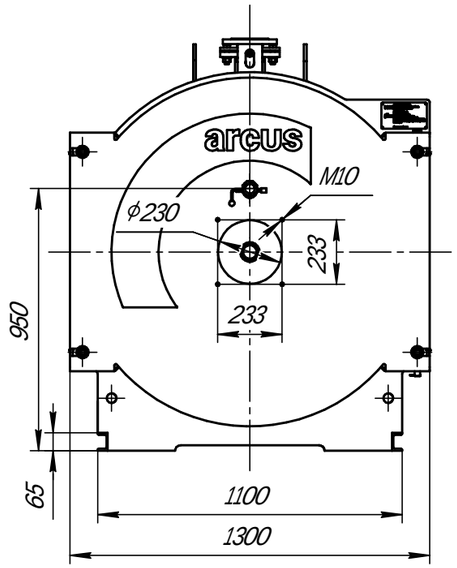

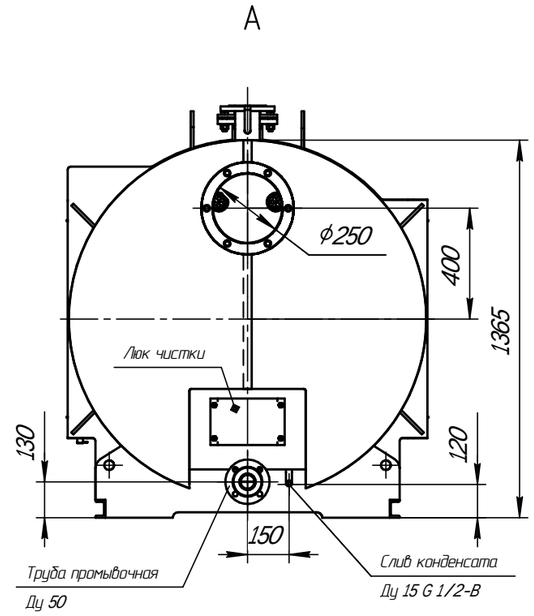

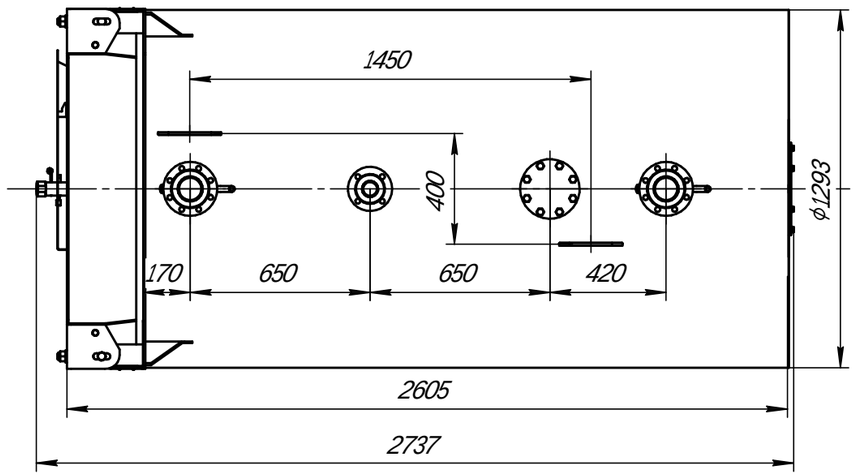

Схема строповки

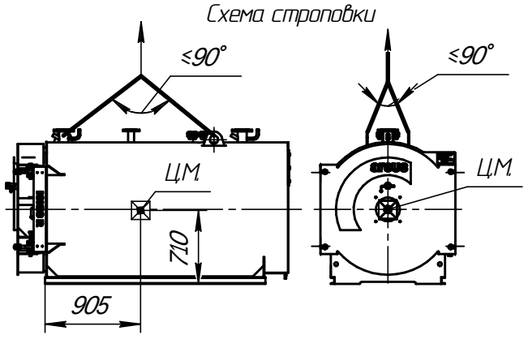

Техническая характеристика

1. Назначение:	для нагрева воды в отопительных системах.
2. Тип котла -	водогрейный, стальной, жаротрубный двухходовой.
3. Теплопроизводительность, МВт	0,7
4. Вид топлива -	природный газ (дизельное топливо)
5. Средний эксплуатационный КПД,%, природный газ	94
6. Температура нагрева воды, °С не более	115
7. Рабочее давление воды на выходе из котла, МПа, не более	0,6
8. Водяной объем котла, $м^3$	1,2
9. Расход воды через котел, $м^3$/час, (номин./мин)	24/13,4
10. Гидравлическое сопротивление, кПа (мбар)	4,8 (48)
11. Аэродинамическое сопротивление, Па, не более	283
12. Поверхность нагрева, $м^2$	23
13. Габаритные размеры котла, мм	
- длина	2737
- ширина	1300
- высота	1489
14. Масса котла без воды, кг	1825

Изм.	Лист	№ докум.	Подп.	Дата	Котёл ARCUS IGNIS R-700 (КВа-0,7ТМ) Чертеж общего вида	Лит.	Масса: 1825 / Масштаб: 1:15
Разраб.						Лист	Листов: 1
Пров.							
Т.контр.							
Н.контр.							
Утв.							

Перв. примен. | Справ. № | Подп. и дата | Инв. № дубл. | Взам. инв. № | Подп. и дата | Инв. № подл.

Копировал | Формат A2